## עמוד תאורה קוני עגול עם זרוע קשתית בגובה 7.0 מ.

■ העמוד, פלטת היסוד, ברגי היסוד, והמפה לחיבורים וצביעה עוד ייוצרו לפי תי' 812. העמוד והעמדתו ייעשו בהתאם למפרט הכללי למתקן תשמל, פרק 08 (המעודכן מ"מערך הבטחון). עמוד התאורה יהיה בהתאם לתקנים המפורטת, ללא עיוותים פלטת בסיס העמוד כולל חלקה התחתון ותצבעו עד גובה מ' מ"מ באפסקס חם אלסטמל 918 או ביומון, לאחר גילון בתא הצינור יהיה פס מרותך לעמוד לצורך חיזוק הכבלים ע"י שמות וברגי הארקה מרותך לעמוד.

■ **ניסור העמוד :** ■ אבץ חם בסביבה לפי תקן "שראל" 918
- ☐ פעמיים צבע יסוד + צבע עליון אמוסל
- ☐ צבע יסוד חמצה + צבע עליון אמוסל בתור
- ☐ גוון עליון לפי דרישת המזמין - צביעה אלקטרוסטטית בתור

■ בורג מכסה פתח החיבורים - אלן "ע3 מירוסטה. חיבור המכסה אל העמוד בעזרת שרשרת אל חוט פלדה עם צימוי ניילון.

■ ברגי יסוד מרותכים ומצומדים באבץ חם

■ בפלטת היסוד חורים מארכים כך שניתן יהיה לסובב את העמוד סביב הציר בכ- ±10°

■ **מיספור העמוד :** ■ סרט ירוסטה ברוחב של כ-20 מ"מ (טלרז) שבעליו מותקנים מספרים ואותיות מוטבעים מתוכנת בלתי מחיקה כדוגמת מפי דאן.

■ צבוע בעזרת שבלונה עם פונטים מאושרים ע"י האדריכל/מתכנן.

■ **שונות :**
- ☐ העמוד כולל הכנות לחיווט: ☐ דגל ☐ 2 דגלים
- ☐ העמוד כולל מערכת של ברגי גזירה
- ■ העמוד יכולל שלט עם פרטי היצרן
- ☐ העמוד כולל שלבי פיפוס
- ☐ העמוד כולל אוזניות להתקנת שלבי פיפוס מתפרקים
- ■ העמוד כולל מתאם להרכבת גוף תאורה

■ **שיטת חישוב מחיר העמוד :**
קופסלם "מכללי" הכולל : העמוד + תא האביזרים ללא הפגם אך עם הכנות לחיווט המגש ארון הארקה מרותך לגוף העמוד בתא האביזרים . אכסון וחיווטים לרזוט וגוף התאורה + זוג כבלת העמוד + הצבת העמוד+4 ברגי היסוד הכולליים כ"א 3 אומים מלמטה ושניים מלמעלה - אחד מהם לאבטחה, מצמודים, ודיסקיות.

■ לא כלולים במחיר העמוד : היסוד, הזרועות, גוף התאורה ומגש החיבורים.

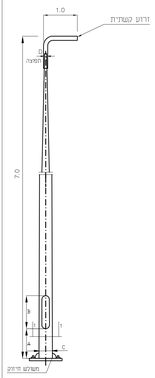


## אלקטרודת הארקה

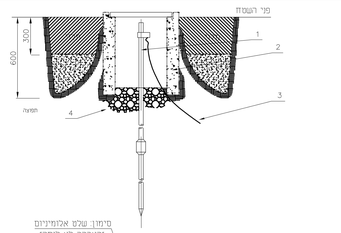


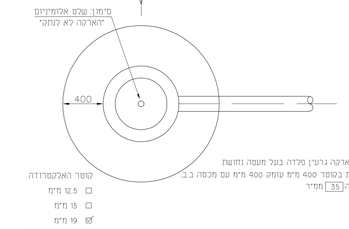


1. אלקטרודת הארקה נרשן פלדה בעל מעטה נחושת.
2. שחזה הרחמיה בקוטר 400 מ"מ עומק 400 מ"מ עם מכסה ב.ב.
3. מוליך הארקה 35 מ"מ²
   - ☑ נחושת
   - ☐ פלדה
4. חצץ רק.

קוטר האלקטרודה
- ☐ 12.5 מ"מ
- ☐ 15 מ"מ
- ☑ 19 מ"מ

עומק החדרה 3.0 מטר

שרטת המדידה:
מודד כמכלול מגם הארקה, מעמד לחלקי המגם, ראש קרחת ההחדרה).
ראש הקנה, מחדק מכנות, שחזה ביקורת

מוצר סטנדרטי קיים CADWELD\ARKIT\COPPERWELD\AARDING

## יסוד לעמוד תאורה

יסוד לעמוד תאורה : ☐ עגול ☐ רבוע ☑ קוני ☐ אחיד

1) היסוד "בוצע בהתאם לפרט

2) כמות הצורות ביסוד
- ☐ x ⌀110
- ☐ 2 x ⌀75
- ☑ x ⌀50
- ☐ x ⌀23

3) בעמודים בהם יש המתעפות יש לדפוק 1 או 2 צוורות נוספים.

4) סוגן

5) לבין פלטת הבסיס

5) פס פלדה 40x4 מ"מ - חיבור הארקה לברגי יסוד ☐

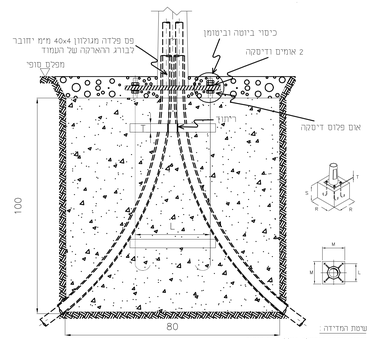


שרטת המדידה:
היסוד יימדד קומפלט כולל ברגי היסוד.

## פרט חפירה ו\או חציבה להנחת צנרת חשמל או תקשורת

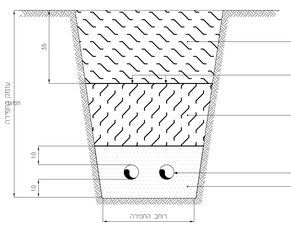


1. חוזל כבן מסמן מרגלה.
2. צוור לחשמל או תקשורת לפי תכנית תנחה.
3. מילוי מעפר מכתשי מסמן מרגלה.
4. סרט אזהרה תקני מפלאיאיזלן מוסבנע לפי סוג המתקן.
5. מילוי אי שכבות מבנה בהתאם לסיקום החפירה.

הערות :

צורת מקמנים

1- עבור צורת "בזק" - על הקבלן לתיקמנע עם ובצ' מוסמך מסוג "בזק" לשם תיאום פרטי ביצוע החפירה.

2- כיסוי סופי של הצורת יישאה לאחר אישור מפקח "בזק".

צורת חשמל

3- עומק החפירה למעבר צורת חשמל מתחת לכבישים יהיה לפחות 100 מ"מ

4- חדירת צוור בחצירות לחוץ עמד המדרכה צריכה להתבצע לאורך מינימלי של 60 מ"מ

5- מעל צורת חדמ" למחוה גבוה יש להניח פלטות 1000/200 וכן סרט סימון.

שרטת המדידה : לפי מטר ארוך לפעם הצורת המדידת בנפרד.

## שוחת מעבר ו\או תא בקרה במדרכה לתאורה

חומר: ☑ בטון ☐ בלוקים ☐ יציקה במקום

צורה ומידות השוחה:
- ☑ עגולה-קוטר המימי Ⓐ
- ☐ מרובעת-מידות חוץ Ⓑ

| | | |
|---|---|---|
| ☐ 40ב | ☐ 50×50 | |
| ☐ 45ב | ☐ 60×60 | |
| ☐ 50ב | ☐ 70×70 | |
| ☑ 60ב | ☐ 80×80 | |
| ☑ 80ב | ☐ 100×100 | |
| ☐ 100ב | ☐ 120×120 | |

מתחתית השוחה:
- ☑ יציקת בטון
- ☑ מילוי חצץ

ציוד ניקוז:
- ☐ 36" ☐ 24"ב

סוג המכסה:
- ☑ לשוחה עגולה ☐ לשוחה מרובעת
- ☑ בטון ☐ יציקה ☐ רגיל ☐ ב.ב ☐ יציקת גרוולים ☐ מילוי בריצוף

- ☐ 2.5 טון
- ☐ 5 טון
- ☑ 12 טון

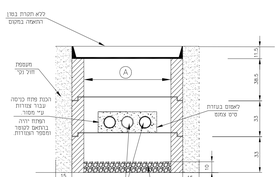


## מגש חיבורים

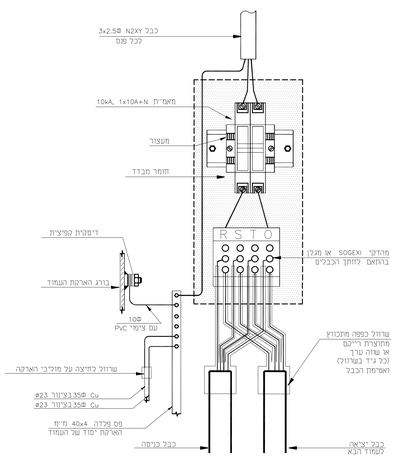


## עמוד תאורה עגול "5 בגובה 4.0 מטר

■ העמוד, פלטת היסוד, ברגי היסוד, והמפה לחיבורים וצביעה עוד ייוצרו לפי תי' 812. העמוד והעמדתו ייעשו בהתאם למפרט הכללי למתקן תשמל, פרק 08 (המעודכן מ"מערך הבטחון). עמוד התאורה יהיה בהתאם לתקנים המפורטת, ללא עיוותים פלטת בסיס העמוד כולל חלקה התחתון ותצבעו עד גובה מ' מ"מ באפסקס חם אלסטמל 918 או ביומון, לאחר גילון בתא הצינור יהיה פס מרותך לעמוד לצורך חיזוק הכבלים ע"י שמות וברגי הארקה מרותך לעמוד.

■ **ניסור העמוד :** ■ אבץ חם בסביבה לפי תקן "שראל" 918
- ☐ פעמיים צבע יסוד + צבע עליון אמוסל
- ☐ צבע יסוד חמצה + צבע עליון אמוסל בתור
- ☐ גוון עליון לפי דרישת המזמין - צביעה אלקטרוסטטית בתור

■ בורג מכסה פתח החיבורים - אלן "ע3 מירוסטה. חיבור המכסה אל העמוד בעזרת שרשרת אל חוט פלדה עם צימוי ניילון.

■ בפלטת היסוד חורים מארכים כך שניתן יהיה לסובב את העמוד סביב הציר בכ- ±10°

■ **מיספור העמוד :** ■ סרט ירוסטה ברוחב של כ-20 מ"מ (טלרז) שבעליו מותקנים מספרים ואותיות מוטבעים מתוכנת בלתי מחיקה כדוגמת מפי דאן.

■ צבוע בעזרת שבלונה עם פונטים מאושרים ע"י האדריכל/מתכנן.

■ **שונות :**
- ☐ העמוד כולל הכנות לחיווט: ☐ דגל ☐ 2 דגלים
- ☐ העמוד כולל מערכת של ברגי גזירה
- ■ העמוד יכולל שלט עם פרטי היצרן
- ☐ העמוד כולל שלבי פיפוס
- ☐ העמוד כולל אוזניות להתקנת שלבי פיפוס מתפרקים
- ■ העמוד כולל מתאם להרכבת גוף תאורה

■ **שיטת חישוב מחיר העמוד :**
קופסלם "מכללי" הכולל : העמוד + תא האביזרים ללא הפגם אך עם הכנות לחיווט המגש ארון הארקה מרותך לגוף העמוד בתא האביזרים . אכסון וחיווטים לרזוט וגוף התאורה + זוג כבלת העמוד + הצבת העמוד+4 ברגי היסוד הכוללים כ"א 3 אומים מלמטה ושניים מלמעלה - אחד מהם לאבטחה, מצמודים, ודיסקיות.

■ לא כלולים במחיר העמוד : היסוד, הזרועות, גוף התאורה ומגש החיבורים.

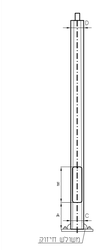


| מחבר העמוד (במ"מ) | | | | |
|---|---|---|---|---|
| A | B | C | D | H |
| 600 | 500 | 5" | 5" | 4m |

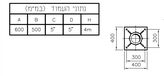


## גוף תאורת חוץ - מפרט

גוף תאורה במידות: 540x280 מ"מ
- ☑ דרגת אטימות IP 66

מבנה גוף התאורה :
- ☑ יציקת/חומרת אלומינום
- ☐ דיוזמה
- ☐ פוליקרבונט
- ☐

סוג הנורות :
- ☐ כיבון
- ☐ המנן
- ☐ פלואורית
- ☐ QL - הוראה

ציוד כהפעלת הנורות :
- ☐ לפי אישור המתכנן
- ☑ לפי סטנדרט היצרן
- ☐ חצת
- ☑ נכנ 400V - גורם הספק 0.92

- ☑ גוון לפי האדריכל / המתכנן
- ☐ גמילות

RAL

חומר :
- ☑ אלומינום 99.95%
- ☐ פלסטיק
- ☐ מח צבוע
- ☐ אלומינום מחר מצופה אודיי"ן א-סטמר

המפזר :
- ☐ יכוכית עמידה נגד הם תרמי
- ☐ אקריל
- ☐ פוליקרבונט
- ☑ יכוכית מחוסמת

תוצרת הנורות המאושרות :
- ☐ אוסרם
- ☐ רדיום
- ☐ פיליפס
- ☐ מזוזה

הרפקטור בגוון :
- ☐ כסף
- ☐ זהב
- ☐ עמור
- ☑ אלומינום מחר מצופה אודיי"ן א-סטמר

- ☐ ג'ורל אלקטריק
- ☐ חוצר
- ☐
- ☐

תא ציוד הנור :
- ☑ המקם אופטרלי של גוף התאורה
- ☐ המקם מפרד באורג מאוחר
- ☐ IP____ כלול במחיר היחידה
- ☐

FUTURA LED 53W

BALL LED 40W

שרטת המדידה :
- ☑ גוף התאורה נמדד כמכלול / שחמקם בחצר עבודה
- ☐ לא כלול במחיר היחידה

דגמים מסחריים דומים קיימים בתוספות הע"ל

## מבנה לוח חשמל ראשי

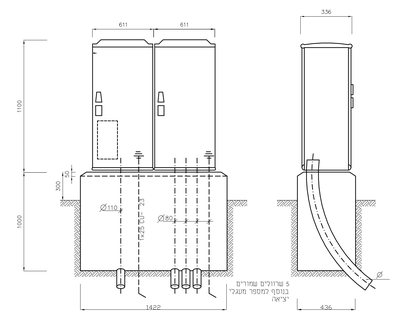


## לוח פיקוד מאור רחובות - סכמה חד-קוית

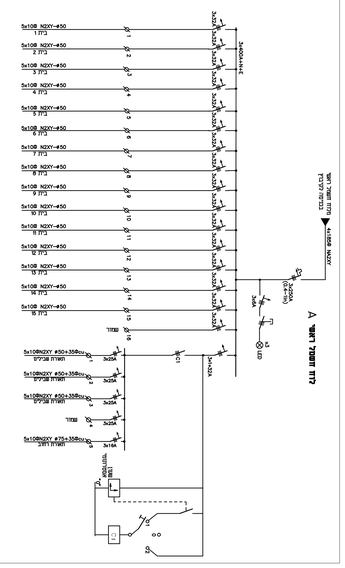
5x10Ø NZXY-450 בית 1
5x10Ø NZXY-450 בית 2
5x10Ø NZXY-450 בית 3
5x10Ø NZXY-450 בית 4
5x10Ø NZXY-450 בית 5
5x10Ø NZXY-450 בית 6
5x10Ø NZXY-450 בית 7
5x10Ø NZXY-450 בית 8
5x10Ø NZXY-450 בית 9
5x10Ø NZXY-450 בית 10
5x10Ø NZXY-450 בית 11
5x10Ø NZXY-450 בית 12
5x10Ø NZXY-450 בית 13
5x10Ø NZXY-450 בית 14
5x10Ø NZXY-450 בית 15
5x10Ø NZXY-450 בית 16
5x10ØNZXY 450+35Ø.cu תשתית מגרים
5x10ØNZXY 450+35Ø.cu תשתית מגרים
5x10ØNZXY 450+35Ø.cu תשתית מגרים
5x10ØNZXY 475+35Ø.cu תשתית מגרים
3x40A
3x25A
3x25A
3x25A
3x25A
3x16A
3x40A
3x25A
3x25A
3x25A
3x16A
מגרים
מגרים
מגרים